TSURUMI PUMP

Abwasserbehandlung

Belüfter TRN/BER
Rechen KW
Oberflächensauger FSP
Rührwerkspumpen KRS2

Neueste Technik - Höchste Qualität

FSP
Oberflächensauger - Skimmer

Am Aulaß wird das Wasser in einem Kreislauf wieder zum Einlaß zurückgeführt. Durch die Strömung am Einlaß entsteht ein Unterdruck, der Oberflächenwasser und Schaum ansaugt.
Dieses Prinzip garantiert eine stabile Sogwirkung, selbst wenn Luft und Fremdkörper angesaugt werden.

TRN
Tauchbelüfter

Selbstansaugende Tauchbelüfter für die kommunale und industrielle Abwasseraufbereitung

BER
Ejektoren

Dieser Tauchbelüfter besteht aus einer Pumpe mit einer Strahlvorrichtung, wodurch das Wasser zur selben Zeit bewegt und belüftet wird.

KW
Feinrechen

eine langlebige und effiziente Lösung für die mechanische Vorklärung von Abwasser.
Die KW-Serie kann in Gerinnen mit einer Tiefe ab 270mm und einer Breite ab 300mm werden.
Die kleinste Rechenweite (Abstand der Rechenelemente untereinander) beträgt 1mm.

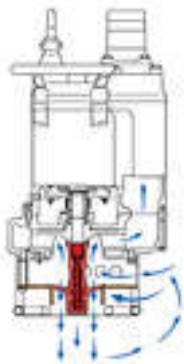

KRS2
Pumpe mit Rührwerk

Ideal für Förderung von Schlamm, Sand und Bentonit.
Die spezielle Schlickpumpe aus massivem Gußeisen mit 4-poligem Motor für härteste Einsätze.

Kanallaufrad

FSP 400V 50Hz

Spezifikationen:

Modell	Auslaß mm	Nennleistung kW	Phasen	U/min	Förderhöhe max. m	Fördermenge max. l/min	Startmethode	Trockengewicht kg (ohne Kabel)	freier Durchgang mm
4-FSP	50	0,4	3	2850	4,9	180	direkt	36,0	16
8-FSP	50	0,75	3	2850	5,3	255	direkt	38,0	22

Oberflächensauger - durch einen Wasserstrom wird ein Unterdruck erzeugt und dadurch das Oberflächenwasser abgesaugt.

ø Druckstutzen			50mm
Förder-medium	Temperatur		0-40°C
	Art des Mediums		Geklärtes Abwasser
Pumpe	Kompo-nenten	Laufrad	Kanalrad
		Wellendichtung	Doppelte innenliegende Gleitringdichtung
		Lager	Gekapselte Kugellager, wartungsfrei
	Material	Laufrad	Grauguß GG20
		Gehäuse oben	Grauguß GG20
		Gehäuse unten	Grauguß GG20
		Wellendichtung	Siliziumkarbid, im Ölbad
		Schwimmkörper	Kunststoff
Motor	Schmierung		Turbinenöl (ISO VG32)
	Motorschutz (eingebaut)		Thermoschalter
	Typ, Pole		Induktionsmotor, 2-polig, trocken, IP68
	Isolierung		Schutzklasse E
	Phasen / Spannung		3-phasig/ 400V/ 50Hz/ Direktstart
	Material	Gehäuse	Grauguß GG15
		Welle	Rostfreier Stahl DIN 1.4000
		Kabel	Gummi, 10m H07RN-F
Druckanschluß			Schlauchanschluß

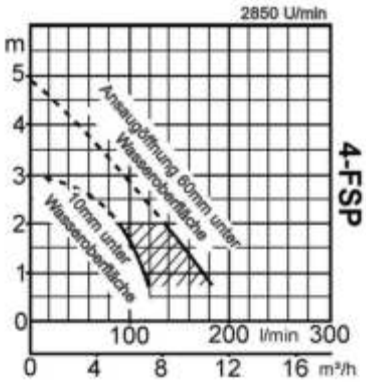

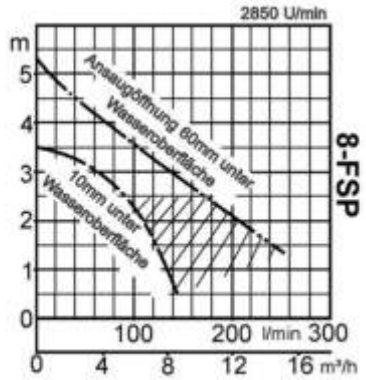

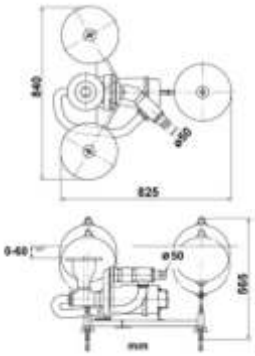

Belüftung - Tauchbelüfter

TRN 400V 50Hz

Spezifikationen:

Durchmesser Luftrohr mm	Modell	Farbcode Leistungskurve	Nennleistung kW	Phasen	U/min	Startmethode	Trockengewicht kg (ohne Kabel)	Kabel m
32	32TRN2.75	1	0,75	3	2850	direkt	55,0	10
32	32TRN21.5	2	1,5	3	2850	direkt	55,0	10
50	50TRN42.2	3	2,2	3	1450	direkt	140,0	10
50	50TRN43.7	4	3,7	3	1450	direkt	150,0	10
50	50TRN45.5	5	5,5	3	1450	direkt	170,0	10
80	80TRN47.5	6	7,5	3	1450	direkt	190,0	10
80	80TRN412	7	12	3	1450	stern/dreieck	200,0	10
80	80TRN417	8	17	3	1450	stern/dreieck	220,0	20
100	100TRN424	9	24	3	1450	stern/dreieck	460,0	20
150	150TRN440	10	40	3	1450	stern/dreieck	635,0	20

Tauchbelüfter - selbstansaugend - wartungsarm - einfache Installation

ø Luftansaugrohr			32mm, 50mm, 80mm,100mm, 150mm
Förder-medium	Temperatur		0-40°C
	Art des Mediums		Kommunales Abwasser, Abwässer der Lebensmittelindustrie
Pumpe	Kompo-nenten	Laufrad	Freistromrad
		Wellendichtung	Doppelte innenliegende Gleitringdichtung
		Lager	Gekapselte Kugellager, wartungsfrei
	Material	Laufrad	Rostfreier Stahl DIN 1.4008
		Saugplatte	Rostfreier Stahl DIN 1.4008
		Leitkranz	Grauguß GG20
		Lufteinlaß	Grauguß GG20
		Wellendichtung	Siliziumkarbid, im Ölbad
Motor	Schmierung		Turbinenöl (ISO VG32)
	Motorschutz (eingebaut)		Thermoschalter
	Typ, Pole		Induktionsmotor, 2-polig, trocken, IP68, Induktionsmotor, 4-polig, trocken, IP68
	Isolierung		Schutzklasse F
	Phasen / Spannung		3-phasig/ 400V/ 50Hz/ Direktstart, 3-phasig/ 400V/ 50Hz/ Stern-Dreieck-Start
	Material	Gehäuse	Grauguß GG15, Grauguß GG20
		Welle	Rostfreier Stahl DIN 1.4028, Rostfreier Stahl DIN 1.4021
		Kabel	Gummi, H07RN-F, Gummi, NSSHÖU
Luftrohranschluß			Innengewinde, Flansch

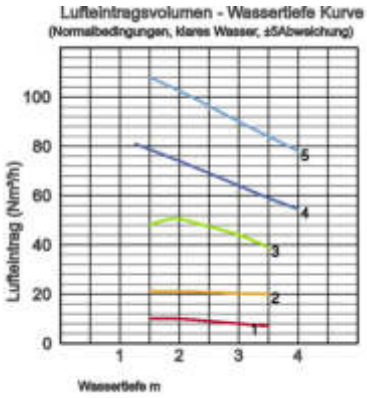

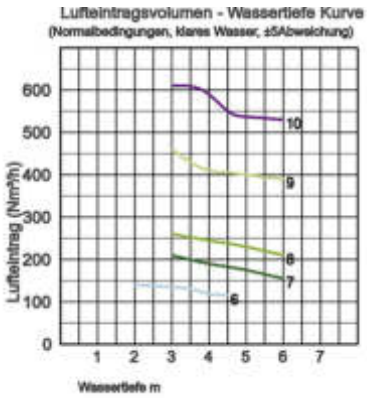

Modell	A	A1	B	D	D1	H	SA	SB	SC	SD	W1
32TRN2.75	371	184	146	420	90	473	180	116	175	-	81
32TRN21.5	371	184	146	420	90	473	180	116	275	-	81
50TRN42.2	660	271	226	700	140	689	230	154	370	-	123
50TRN43.7	660	271	226	700	140	694	230	154	370	-	123
50TRN45.5	660	271	226	700	140	835	230	154	370	-	123
80TRN47.5	660	271	246	700	140	868	245	180	-	585	133
80TRN412	660	271	246	700	140	898	245	180	-	585	133
80TRN417	660	271	246	700	140	958	245	180	-	585	133
100TRN424	980	385	417	1000	230	1254	345	256	-	760	272
150TRN440	980	410	452	1050	280	1459	448	370	740	863	269

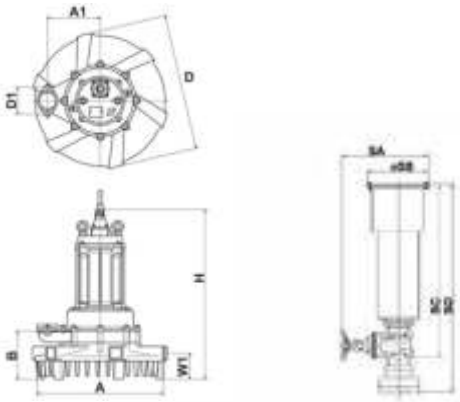

Belüftung - Ejektoren

BER 400V 50Hz

Spezifikationen:

Durchmesser Luftrohr mm	Modell		Farbcode Leistungskurve	Nennleistung kW	Phasen	U/min	Startmethode	Tank-abmessung			Trocken-gewicht kg (ohne Kabel)	
	freistehend	mit Rohrführung						max. Länge m	max. Breite m	max. Tiefe m	freistehend	mit Rohrführung
25	8-BER	TOS-8BER	1	0,75	3	2850	direkt	3,0	2,0	4,0	28,0	23,0
32	15-BER	TOS-15BER	2	1,5	3	2850	direkt	4,0	3,5	4,0	43,0	34,0
50	22-BER	TOS-22BER	3	2,2	3	1450	direkt	5,0	5,0	4,5	75,0	61,0
50	37-BER	TOS-37BER	4	3,7	3	1450	direkt	6,0	6,0	5,0	91,0	77,0
50	55-BER	TOS-55BER	5	5,5	3	1450	direkt	7,0	7,0	6,0	149,0	132,0

Dieser Tauchbelüfter (Ejektor) besteht aus einer Pumpe mit einer Strahlvorrichtung, wodurch das Wasser zur selben Zeit bewegt und belüftet wird. Die Pumpe ist mit einem verstopfungfreien Kanallaufrad ausgestattet.

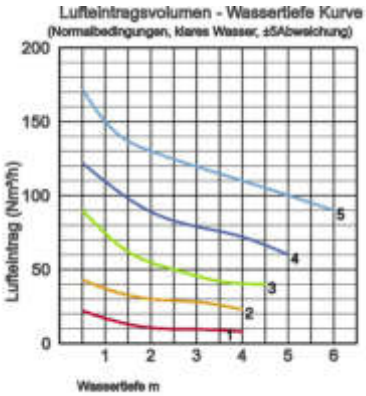

ø Luftansaugrohr			25mm, 32mm, 50mm
Förder-medium	Temperatur		0-40°C
	Art des Mediums		Kommunales Abwasser, Abwässer der Lebensmittelindustrie
Pumpe	Kompo-nenten	Laufrad	Kanalrad
		Wellendichtung	Doppelte innenliegende Gleitringdichtung
		Lager	Gekapselte Kugellager, wartungsfrei
	Material	Laufrad	Grauguß GG20
		Gehäuse	Grauguß GG20
		Saugplatte	Grauguß GG20
		Diffusor	Baustahl DIN 1.0040 nylonbeschichtet
		Wellendichtung	Siliziumkarbid, im Ölbad
Motor	Schmierung		Turbinenöl (ISO VG32)
	Motorschutz (eingebaut)		Thermoschalter
	Typ, Pole		Induktionsmotor, 2-polig, trocken, IP68, Induktionsmotor, 4-polig, trocken, IP68
	Isolierung		Schutzklasse E, Schutzklasse F
	Phasen / Spannung		3-phasig/ 400V/ 50Hz/ Direktstart
	Material	Gehäuse	Grauguß GG15
		Welle	Rostfreier Stahl DIN 1.4000, Rostfreier Stahl DIN 1.4028
		Kabel	Gummi, 10m H07RN-F
Luftrohranschluß			Innengewinde, Flansch

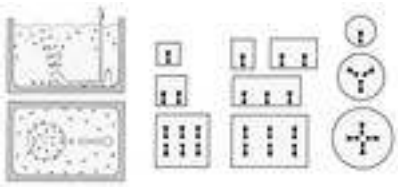

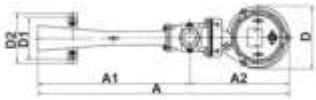

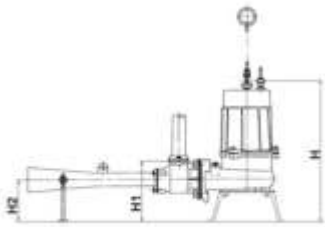

Modell	A	A1	A2	D	D1	D2	H	H1	H2
8-BER	674	377	297	194	150	180	464	195	150
15-BER	895	537	358	222	150	180	562	224	159
22-BER	1158	687	471	317	220	260	679	312	232
37-BER	1158	687	471	317	220	260	753	312	232
55-BER	1415	861	554	391	220	260	942	341	256

Bitte beachten: Auslaßbogen, Kupplungsfuß und Stehfüße sind Zubehör und müssen separat bestellt werden.

Automatische Rechen

KW 400V 50Hz

Spezifikationen:

Modell	Nennleistung W	max. Durchflußmenge m³/h Spaltweite mm				Höhe mm			Gerinnen-breite mm	Länge mm	Einbauwinkel	Trockengewicht kg (ohne Kabel)
		1	2	2.5	5	H1	H2	H3	A	B		
KW-4027	90	17	29	34	47	270	660	323	≤ 400	544	60°	23,5
KW-5027	90	26	45	52	73	270	660	323	400-500	650	60°	27,0
KW-6027	90	36	61	70	98	270	660	323	500-600	774	60°	30,5
KW-4038	90	27	45	52	73	380	842	506	≤ 400	544	60°	27,8
KW-5038	90	41	69	81	113	380	842	506	400-500	650	60°	32,1
KW-6038	90	56	95	109	153	380	842	506	500-600	774	60°	36,5
KW-4049	90	39	66	76	105	490	1057	722	≤ 400	544	60°	31,8
KW-5049	90	60	101	117	164	490	1057	722	400-500	650	60°	37,1
KW-6049	90	81	138	158	223	490	1057	722	500-600	774	60°	42,3

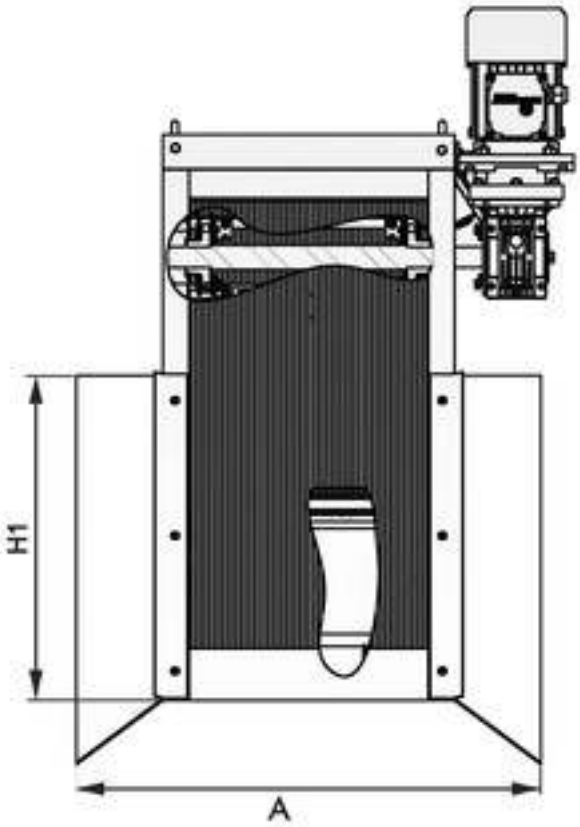

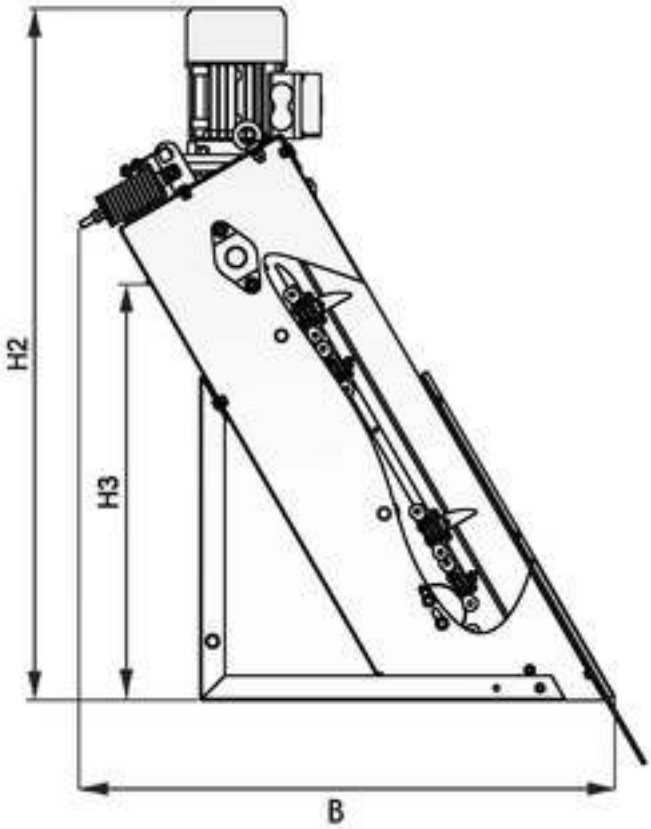

Lebensmittelindustrie

Landwirtschaft

Kommunale Abwasserklärung

Pumpen mit Rührwerk

KRS2 400V 50Hz

Spezifikationen:

Modell	Farbcode Leistungskurve	Druckstutzen	Motorleistung kW	Nennstrom A	Förderhöhe max. m	Fördermenge max. l/min	Trockengewicht kg / ohne Kabel	Siebloch ø mm	Druckbeständigkeit max. m	Kabellänge m
KRS2-80	1	3" AG	4,0	9,5	15,8	1670	105,0	30	15	20
KRS2-100	2	4" AG	6,0	13,0	17,1	2350	145,0	30	15	20
KRS2-150	3	6" AG	9,0	18,5	22,0	3250	170,0	30	15	20
KRS-200	4	8" AG	18,0	35,0	31,0	4300	395,0	30	30	20

Schwere Schlammpumpe

Die spezielle Schlickpumpe aus massivem Gußeisen mit 4-poligem Motor für harte Einsätze

ø Druckstutzen			3", 4", 6", 8"
Förder-medium	Temperatur		0-40°C
	Art des Mediums		Schlamm,Schlicker,Flüssigkeiten mit sandigem Schlamm/Bentonit
Pumpe	Komponenten	Laufrad	Freistromrad offen
		Wellendichtung	Doppelte innenliegende Gleitringdichtung
		Lager	Gekapselte Kugellager, wartungsfrei
	Material	Laufrad	Chromgußeisen
		Gehäuse	Grauguß GG20
		Saugplatte	Chromgußeisen
		Wellendichtung	Siliziumkarbid, im Ölbad
Motor	Schmierung		Turbinenöl (ISO VG32)
	Motorschutz (eingebaut)		Thermoschalter
	Typ, Pole		Induktionsmotor, 4-polig, trocken, IP68
	Isolierung		Schutzklasse E, Schutzklasse B
	Phasen / Spannung		3-phasig/ 400V/ 50Hz/ Direktstart
	Material	Gehäuse	Grauguß GG15
		Welle	Rostfreier Stahl DIN 1.4028
		Kabel	Gummi, NSSHÖU
Druckanschluß			Gewinde-/Schlauchanschluß

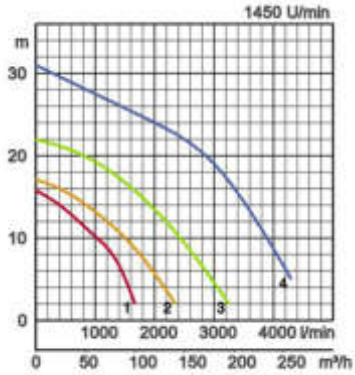

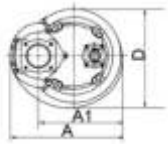

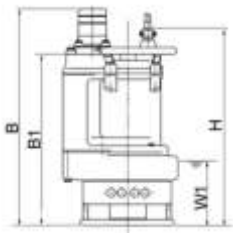

W1: Minimale Wasserhöhe

Abmessungen in mm:

Modell	A	A1	B	B1	D	H	W1
KRS2-80	349	260	800	680	326	780	265
KRS2-100	415	305	835	697	374	773	270
KRS2-150	433	324	898	718	407	830	270
KRS-200	576	445	1181	950	530	1140	285

Bei abrasiven und korrosiven Anwendungen tritt an bestimmten Bauteilen naturgemäß verstärkt Verschleiß auf. Bitte informieren Sie sich hierüber in unseren Anwendungsbeispielen unter www.tsurumi.eu/german/anwendungsberichte.htm.

TSURUMI PUMP

Durch eine umwelt- und mitarbeiterfreundliche Produktion tragen wir zum Fortschritt der Gesellschaft bei.

Unsere Fabrik in Kyoto (Japan) verfügt über eine Produktionskapazität von ca. 1 Mio. Pumpen pro Jahr. Durch modernste Fertigungsmethoden und optimale Durchrationalisierung aller Arbeitschritte wird höchste Produktivität erreicht. Die Einrichtungen unserer Produktentwicklung ermöglichen umfassende Experimente und das Testen von Pumpen jeder Größe. Unseren größten Reichtum sehen wir in unseren Mitarbeitern. Optimale Arbeitsbedingungen waren ein Hauptziel bei der Errichtung unserer Fabrik. Dies beinhaltet u.a. Raumklimatisierung, minimale Staub- und Abgasemissionen sowie umfassende Wiederverwertung der Abfälle.

Tsurumi (Europe) GmbH

Wahlerstr. 10
D-40472 Düsseldorf
Tel.: +49 (0)211-417937-450
Fax: +49 (0)211-417937-460
Email: vertrieb@tsurumi.eu
www.tsurumi.eu

Unsere Pumpen sind ausschließlich für den professionellen Einsatz bestimmt. Spezifikationen können zur Produktverbesserung ohne vorherige Ankündigung geändert werden. Hat Tsurumi (Europe) GmbH dem Endkunden gegenüber ausnahmsweise eine Herstellergarantie übernommen, gibt diese dem Endkunden gegenüber Tsurumi (Europe) GmbH das Recht, kostenlose Abhilfe wegen eines in der Garantiefrist aufgetretenen Mangels des Produktes auch dann geltend zu machen, wenn Gewährleistungsansprüche gegenüber dem Verkäufer nicht oder nicht mehr bestehen. Fehlfunktionen, die auf unsachgemäße Behandlung durch den Endkunden zurückzuführen sind, lösen keinen Garantiefall aus. Weitergehende Ansprüche ergeben sich aus der Garantie nicht, soweit nicht ausdrücklich etwas anderes bestimmt ist. Die Entscheidung, ob Abhilfe durch Austausch oder Reparatur erfolgt, trifft Tsurumi (Europe) GmbH. Die Ansprüche verjähren mit Ablauf von drei Monaten nach Ablauf der Garantiefrist, nicht aber vor Ablauf der dem Verkäufer gegenüber geltenden Gewährleistungsfrist. Im Zweifel entspricht die Garantiefrist der Gewährleistungsfrist, die zwischen dem Endkunden und seinem Verkäufer gilt.

sew-equipment-DE